| Objektum. | Zóna | Össz.áll.r.sz. |
|---|---|---|
| E3-15-1 | | L-11768 |

10 (✓)

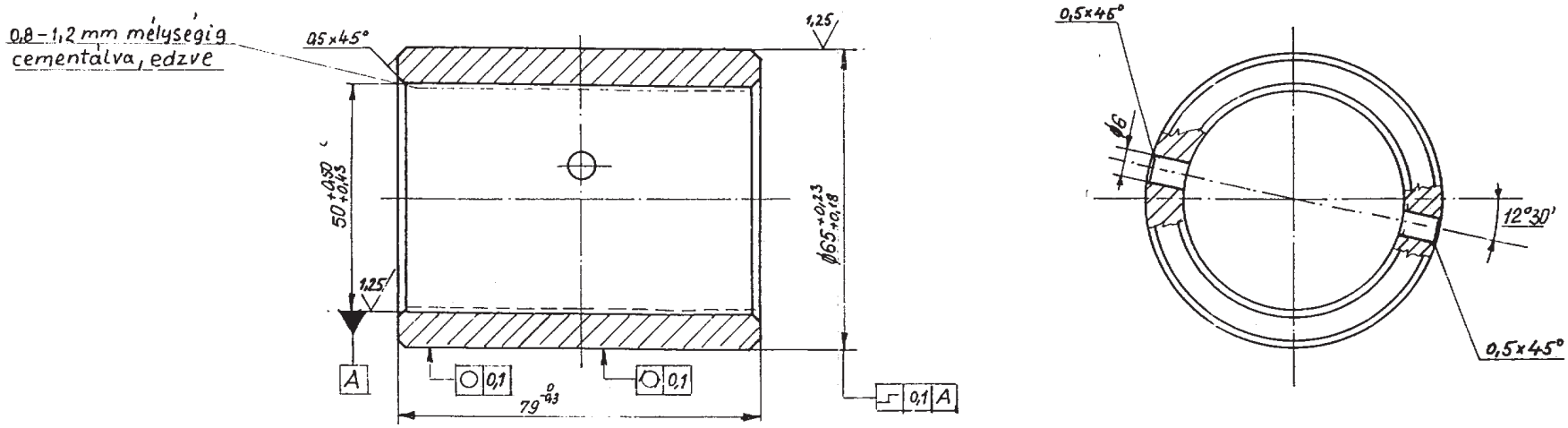


242-01-1-15-01-0033636-0

KÉSZÜLT AZ L-33636 sz. RAJZ ALAPJÁN

Műszaki utasítás:

1.) Szakítószilárdság : $\sigma_B = 85-120$ kp/mm²
2.) Folyáshatár : $\sigma_F = 65$ kp/mm²
3.) Szakadási nyúlás : $\delta_5 = 10\%$
4.) Ütőmunka : = 6 mkp/cm²
5.) Keménység : = 56-60 HRc

| VÁLTOZÁSOK | | | | | | | | | |
|---|---|---|---|---|---|---|---|---|---|
| Jel | Változásértesítő száma | Kelte | Készítette | Ellenőriste | Jel | Változásértesítő száma | Kelte | Készítette | Ellenőriste |

| Beosztás, név | Aláírás |
|---|---|
| Szerkesztő 76.06.17 Korompai L. | |
| Rajzoló 76.06.17 Deák B. Tibor | |
| Ellenőr | |
| Szabványellenőr | Cselényi Sajó |
| Jóváhagyó 1976. VI. 25 | |
| A jóváhagyás kelte | |

Tárgy: HÜVELY.

| Lánc | 4T | 3T |
|---|---|---|
| Darab | 8 | 6 |

Méretarány: 1:1

Kód: [1db] 0,837

Jel: Ø65x79

Szabvány: 4337

Anyaminőség: BC2

Szabvány: 31

BKV

Rajzszám: L-33636

a